SIMOP
EQUIPOS PARA EL MEDIOAMBIENTE

Devolvamos lo mejor a la tierra

VISIMOP II MONOBLOQUE SIN ESCALERA

REGISTRO Ø 800 PARA PVC
DN125*/160/200
5 entradas - 1 salida

* sólo en entrada.

5464
04/08/2018

NF A

CSTB
www.cstb.fr

Referencial de certificación Marcado NF442

Todas las caraterísticas del producto estan certificadas bajo n°78-01-RG-02

H =Altura columna de agua/ encima tapa de fundición
Para el cálculo de la cota H se ha usado el repartidor ((dimensiones en ficha técnica Repartidor de carga)

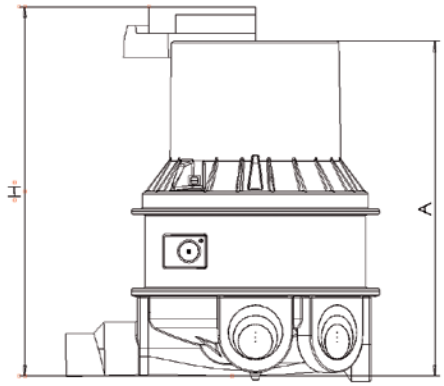

VENTAJAS

- Múltiples conexiones PVC DN 125/160/200.
- Registro monobloque ø 800 / 5 entradas sin escalera.
- Posibilidad múltiples ángulos de conexión.
- Conforme a las especificaciones generales de la norma EN 476 y concebido según la norma EN 13598-2.
- Conforme a las características descritas en el referencial de certificación NF442.

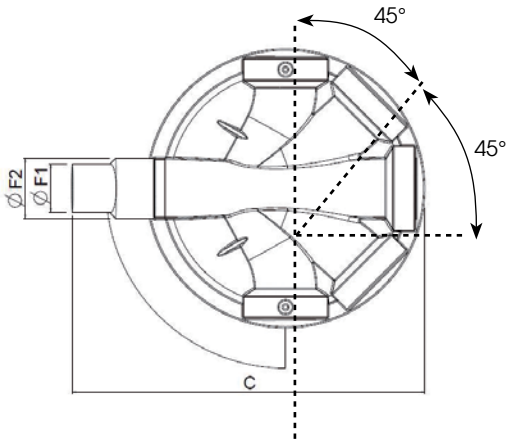

Instalación (ver ficha de instalación P031)

- Posibilidad de cortar la parte superior del registro de 300 mm.
- Diferencia de altura de 15 mm entre columna de agua de entrada y columna de agua de salida en línea recta.
- Diferencia de altura de 35 mm entre columna de agua de entrada a 45° y columna de agua de salida.
- Pendiente 2% paso directo.

REFERENCIAS	CARACTERÍSTICAS TÉCNICAS PARA TUBO PVC					
	A	C	Ø F1	Ø F2	H sin corte	H con corte máximo
5464D09PV-09	958	1180	160	200	1178	878
5464D09PV-12	1258	1180	160	200	1478	1178
5464D09PV-15	1558	1180	160	200	1778	1478
5464D09PV-18	1858	1180	160	200	2078	1778
5464D09PV-21	2158	1180	160	200	2378	2078
5464D09PV-24	2458	1180	160	200	2678	2378
5464D09PV-26	2600	1180	160	200	2820	2520
5464D09PV-29	2899	1180	160	200	3119	2819
5464D09PV-32	3199	1180	160	200	3419	3119
5464D09PV-35	3499	1180	160	200	3719	3419
5464D09PV-38	3799	1180	160	200	4019	3719
5464D09PV-41	4099	1180	160	200	4319	4019

ACCESORIOS: ver ficha técnica 5496

SIMOP P. I. Lastra-Monegros Parc B1 - 50177 BUJARALOZ - ESPAÑA
Tel. +34 976 179 341 - Fax +34 976 173 488 - www.simop.es - e-mail : simop@simop.es
Documento no contractual. Los datos y las cotas (en mm) se dan a título orientativo y pueden ser modificadas sin previo aviso.