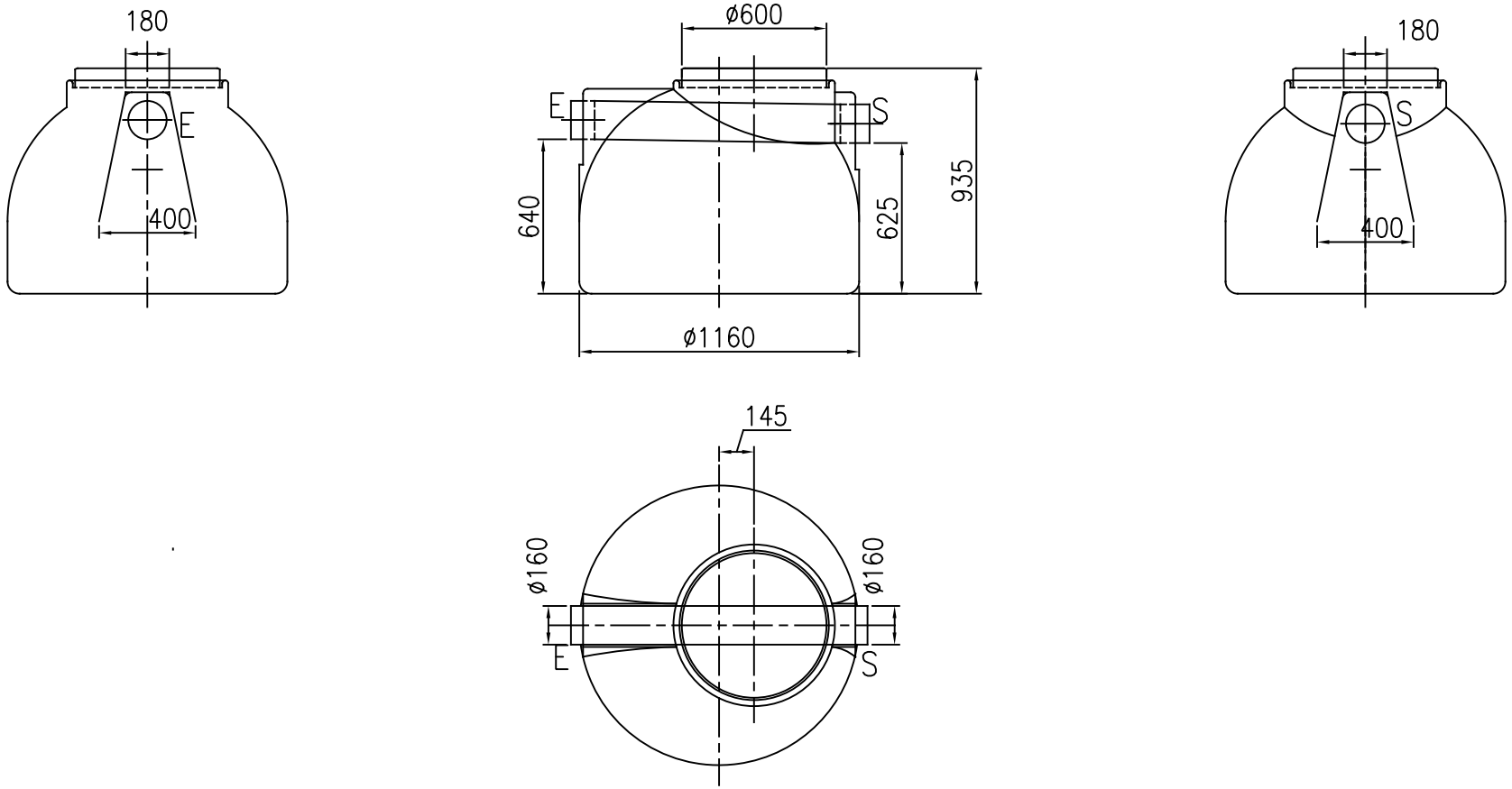

NOTA: Debido al proceso de fabricación las medidas pueden sufrir variaciones entorno al 2%.
SIMOP ESPAÑA S.A se reserva el derecho a modificar cualquier medida sin previo aviso.

REVISIONES			
REV.	Fecha	Revisado	Comprob.
	17/02/25	S.M.	

	FECHA	FIRMA
Dibujado	19.09.22	I.D
Comprobado		

Ref:

Denominacion:

AQU2-500

Escala: 1:20

PLANO NO.:

REV.: Hoja: de:

DIN-A3