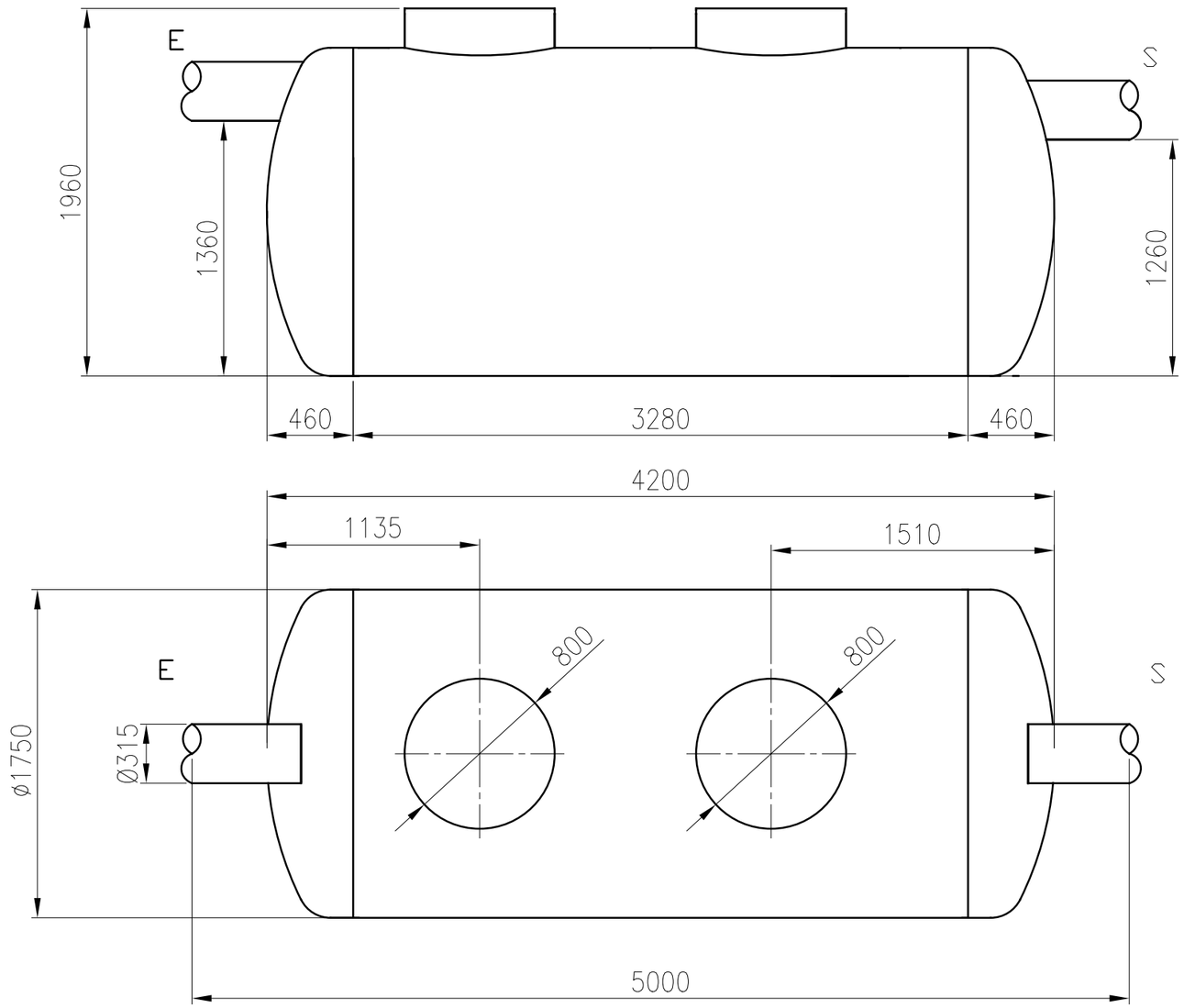

REVISIONES			
REV.	Fecha	Revisado	Comprob.
1	25.06.26	A.V.	V.M.

	FECHA	FIRMA
Dibujado	09.08.23	A.V.
Comprobado	09.08.23	V.M.

SIMOP

Ref:

Denominacion:

SH3/40/1.75/4.20

Escala: 1:30

PLANO NO.:

REV.: Hoja: de:

DIN-A3